Romotop® CASSETTE 1G 90.48.01

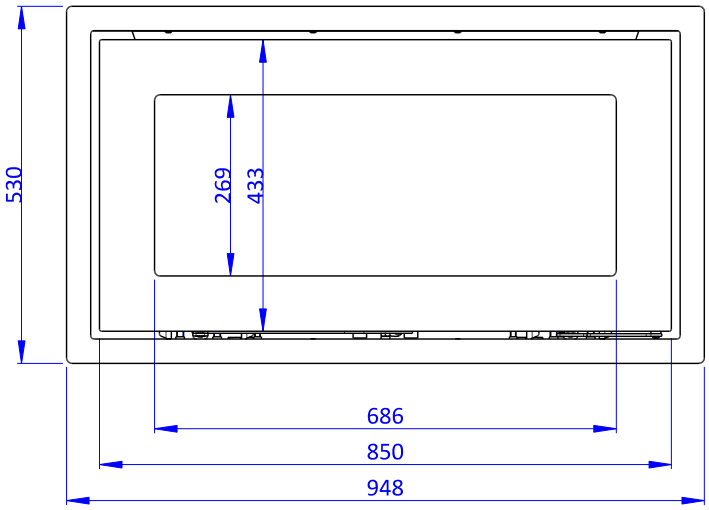

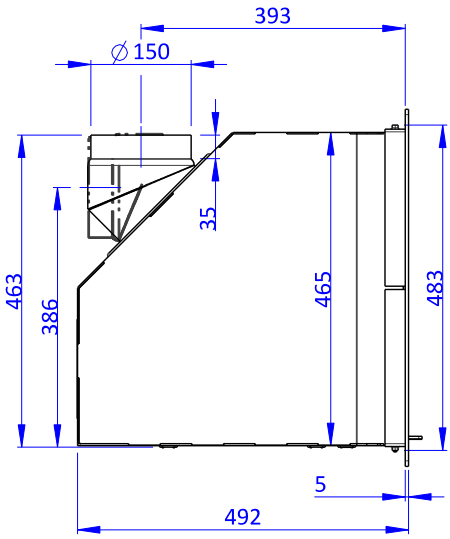

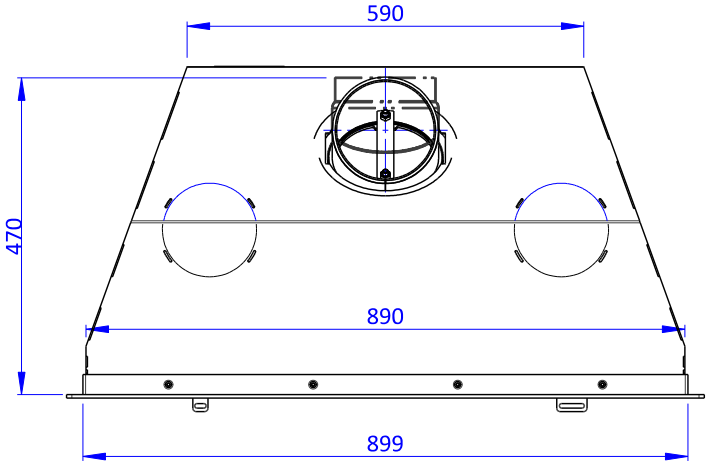

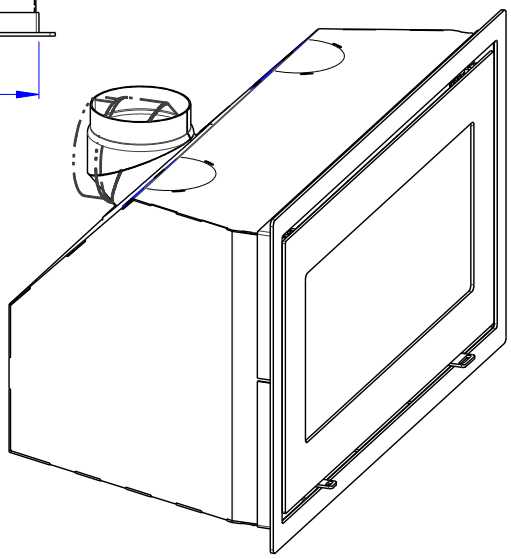

Declared qualities stated

Harmonised technical specification	✓ EN 16510-1:2022 | EN 16510-2-2:2022 ✓ Ecodesign ✓ DIN+ ✓ BImSchV2 ✓ 15a B-VG 2015			
Classification of appliance		Type BE		
		Nominal heat output (nom)	**Part load heat output (part)**	
Energy efficiency	η_{nom} | η_{part}	80	---	%
Seasonal space heating energy efficiency at nominal heat output	ηs_{nom} | ηs_{part}	70	---	%
Energy Efficiency Index	EEI	106		
Energy label		A		
Fuel		Wood logs		
Fuel length		180-350		mm
Average fuel consumption		1,96	---	kg/h
Allowed fuel dose		2,5		kg/h
Fuel supply interval		1 hour		
Base layer of fuel		0,19	---	kg
Criterion for the end of the test cycle		4,0	---	Vol.-%
Amount of combustion air		24,8		m^3/h
Nominal heat output	P_{nom} | P_{part}	6,5	---	kW
Hot-water exchanger nominal heat output	P_{Wnom} | P_{Wpart}	---	---	kW
Maximum water operating pressure	p_W	---		bar
Dry flue gas mass flow rate	$\Phi_{f,g\ nom}$ | $\Phi_{f,g\ part}$	7,7	---	g/s
Flue gas outlet temperature	T_{snom} | T_{spart}	343	---	°C
Flue draught	p_{nom} | p_{part}	12	---	Pa
Chimney temperature class		T400		
Connection to the common chimney		Yes		
Storage of fuel in the wood shed area Maximum warming of the wood in the wood shed		No ---		 °C
Dust O_2 = 13 %	PM_{nom} | PM_{part}	40	---	mg/Nm^3
CO_2		9,96	---	%
Emissions of gases of combustion (CO in the flue gases at O_2 = 13 %)	CO_{nom} | CO_{part}	0,0888 1250	--- ---	% mg/Nm^3
OGC O_2 = 13 %	OGC_{nom} | OGC_{part}	120	---	mg/Nm^3
NOx O_2 = 13 %	NO_{xnom} | NO_{xpart}	200	---	mg/Nm^3
Automatic regulation unit of burning		---	---	
Electricity consumption in standby mode	el_{SB}	---		kW
Electricity consumption	el_{max} | el_{min}	---	---	kW
Intermittent operation | Continuous operation	INT | CON	INT		

Basic technical data

Principal dimensions (Height | Width | Length)	H | W | L	530 | 948 | 492	mm
Combustion chamber dimensions	H | W | L	282 | 730 | 344	mm
Fireplace door dimensions	H | W | L	433 | 850 | ---	mm
Axis height of the rear (side) outlet		---	mm
Volume of hot-water exchanger		---	l
Minimum flue diameter		150	mm
Diameter of flue throat	d_{out}	150	mm
Diameter of external air connection		75	mm
Maximum length (pipe) of external air intake		4000	mm
Weight	m	101	kg

Heat capacity
minimum size of the room of appliance installation

Insulation of the house – very good (20 W/m³)	e.g. new, insulated house / permanently inhabited	230	m³
Insulation of the house – good (22,5 W/m³)		204	m³
Insulation of the house – middle (32 W/m³)		144	m³
Insulation of the house – bad (45 W/m³)		102	m³
Insulation of the house – very bad (50 W/m³)	e.g. old, uninsulated house / cottage / chalet	92	m³

Distances from nonflammable materials
for installation in masonry fireproof recess

		Note		
Back	d_R	**	---	mm
Front	d_P		1300	mm
Front to the floor	d_F	*	550	mm
Side Side with glass	d_S d_{S1}		550 ---	mm mm
Side – niche	d_{S2}		---	mm
Side – location 45°	d_{S3}		---	mm
Side radiation	d_L		400	mm
From the floor	d_B	**	15	mm
From the ceiling	d_C	**	1000	mm
From the back and side edge of the fireplace insert to the inside of the insulation	d_{S4}		---	mm

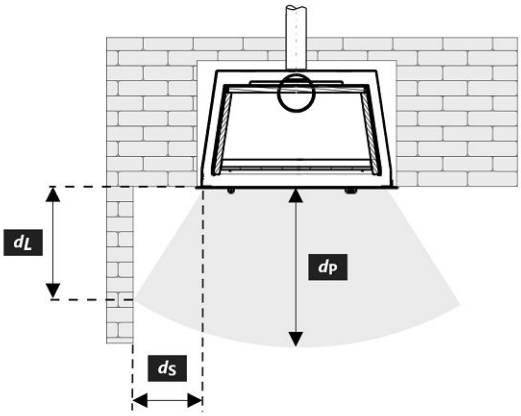

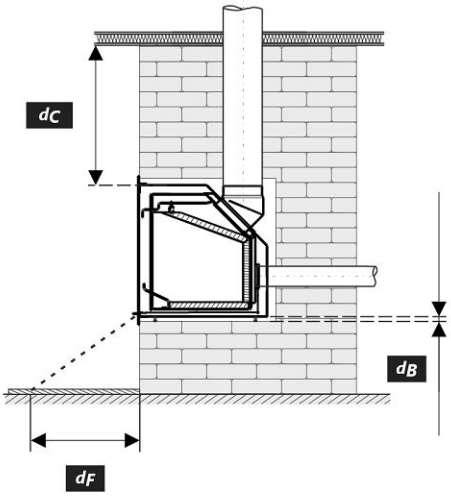

All local regulations, including regulations relating to national and European standards, must be observed during the installation and operation of the product.

* Installation is assumed to be at least 400 mm from the door glass above the combustible floor.

** The installation is designed for a masonry fireproof recess according to the supplied installation instructions.

Distances from flammable materials for installation in lining		**Note**	
Back	d_R	0	mm
Front	d_P	1300	mm
Front to the floor	d_F	550	mm
Side Side with glass	d_S d_{S1}	500 ---	mm mm
Side – niche	d_{S2}	---	mm
Side – location 45°	d_{S3}	---	mm
Side radiation	d_L	400	mm
From the floor	d_B	300	mm
From the ceiling	d_C	500	mm
From the back and side edge of the fireplace insert to the inside of the insulation	d_{S4}	100/50	mm

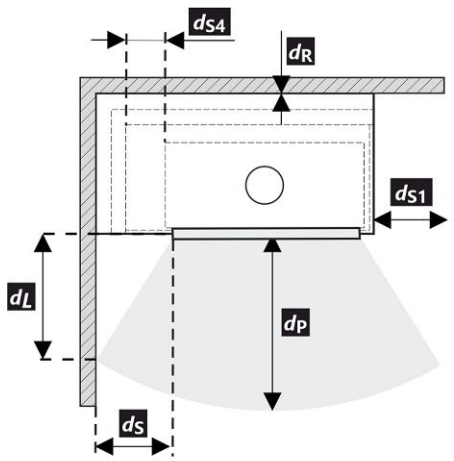

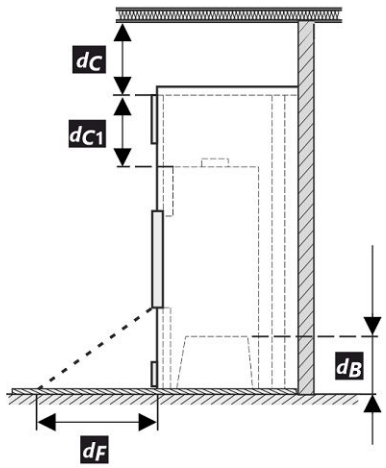

All local regulations, including regulations relating to national and European standards, must be observed during the installation and operation of the product.

Legend	**Note**	**Description**	**Material**	**Dimension**
1		Appliance	287A 0000 001	
2		Flue gas outlet	metal	DN 150
3		Insulation of the flue gas connection		
4		Mineral insulation		
5		Convection air space around the appliance		
6		Protective insulation of walls	SILCA 250	50 mm
6A		Protective ceiling insulation	SILCA 250	80 mm
7		Protective wall	hollow burnt brick	--- mm
8		Combustible wall		
9		Concrete slab		
10		Combustible floor		
11		Decorative / ornamental beam		
12		Beam with ventilation air gap		
13		Convection air inlet		500 cm^2
14		Convection air outlet		750 cm^2
15		Lining	SILCA 250	40 mm
16		Support frame		
17		Combustible ceiling		
18		Protective insulation board for combustible floors	SILCA 250	500 mm
19		Combustion air regulation		

20	Sheet metal cover if mineral wool is used	
21	If necessary, a floor protection plate under the appliance	
d_C	From the top of the exhaust vent to the combustible ceiling	500 mm
d_{C1}	– From the top of the fireplace insert to the underside of the ceiling insulation – In the case of an installed heat exchanger from the top edge of the heat exchanger to the underside of the ceiling insulation	500 mm --- mm
d_{S4}	From the back and side edge of the fireplace insert to the inside of the insulation	100/50 mm
d_{S5}	From the front edge of the fireplace insert to the inside of the insulation	--- mm
d_B	From the bottom of the fireplace insert to the fireproof floor	300 mm

Caution: Fire protection / insulation boards SILCA 250 (SILCA® 250SB, thickness 40 mm) can be replaced by a suitable nonflammable material with a thermal conductivity ≤ 1,1 $W \cdot m^{-1} \cdot K^{-1}$ (λ).

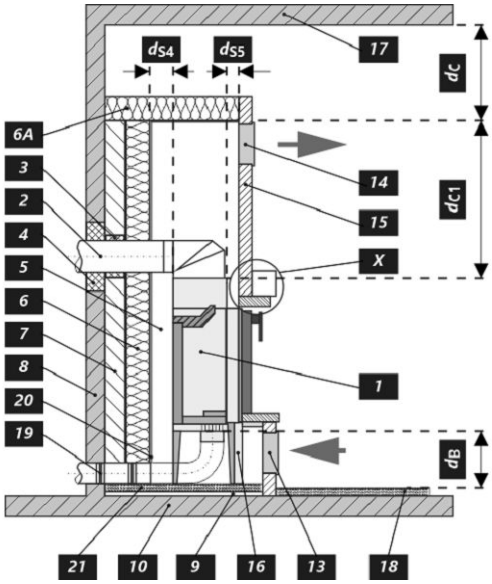

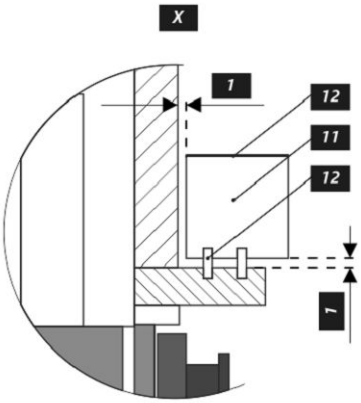

Deklarierte Produkteigenschaften

Harmonisierte technische Spezifikation		✓ EN 16510-1:2022 | EN 16510-2-2:2022 ✓ Ecodesign ✓ DIN+ ✓ BImSchV2 ✓ 15a B-VG 2015		
Produktklassifizierung		Type BE		
		Nennwärmeleistung (nom)	**Teillastwärmeleistung (part)**	
Energiewirkundgsgrad	η_{nom} | η_{part}	80	---	%
Raumheizungs-Jahresnutzungsgrad	ηs_{nom} | ηs_{part}	70	---	%
Energieeffizienzindex	EEI	106		
Energielabel		A		
Brennstoff		Scheitholz		
Brennstofflänge		180-350		mm
Durchschnittlicher Brennstoffverbrauch		1,96	---	kg/h
Zulässiger Brennstoffverbrauch		2,5		kg/h
Brennstofflieferintervall		1 Stunde		
Grundglutmasse		0,19	---	kg
Kriterium für das Ende des Prüfzyklus		4,0	---	Vol.-%
Verbrennungsluftmenge		24,8		m^3/h
Nennwärmeleistung	P_{nom} | P_{part}	6,5	---	kW
Wärmetauscherleistung	P_{Wnom} | P_{Wpart}	---	---	kW
Maximaler Wasserbetriebsdruck	p_W	---		bar
Rauchgasmassenstrom (trocken)	$\Phi_{f,g\,nom}$ | $\Phi_{f,g\,part}$	7,7	---	g/s
Rauchgasaustrittstemperatur	T_{snom} | T_{spart}	343	---	°C
Förderdruck	p_{nom} | p_{part}	12	---	Pa
Temperaturklasse		T400		
Mehrfachbelegung		Ja		
Lagerung von Brennstoff im Holzfach Maximale Erwärmung des Holzes im Holzfach		Nein ---		 °C
Feinstaub O_2 = 13 %	PM_{nom} | PM_{part}	40	---	mg/Nm^3
CO_2		9,96	---	%
Abgasemission (CO in den Abgasen bei O_2 = 13 %)	CO_{nom} | CO_{part}	0,0888 1250	--- ---	% mg/Nm^3
OGC O_2 = 13 %	OGC_{nom} | OGC_{part}	120	---	mg/Nm^3
NO_X O_2 = 13 %	NO_{xnom} | NO_{xpart}	200	---	mg/Nm^3
Automatische Abbrandsteuerung		---	---	
Stromverbrauch im Bereitschaftszustand	el_{SB}	---		kW
Stromverbrauch	el_{max} | el_{min}	---	---	kW
Intervallbetrieb | Dauerbetrieb	INT | CON	INT		

Technische Grunddaten

Hauptabmessungen (Höhe | Breite | Tiefe)	H | W | L	530 | 948 | 492	mm
Abmessungen der Brennkammer (Höhe | Breite | Tiefe)	H | W | L	282 | 730 | 344	mm
Abmessungen der Feuerraumtür (Höhe | Breite | Tiefe)	H | W | L	433 | 850 | ---	mm
Achshöhe hinterer (seitlichen) Rauchrohanschluss		---	mm
Volumen Wärmetauscher		---	l
Minimale Rauchrohrdurchmesser		150	mm
Abgasstutzen	d_{out}	150	mm
Durchmesser zentrale Luftzufuhr		75	mm
Maximale Länge (Rohrleitung) der zentralen Luftzufuhr		4000	mm
Gewicht	m	101	kg

Heizleistung (Brennwert)
mindestraumgröße für die Installation des Produkts

Wärmedämmung des Hauses – sehr gut (20 W/m³)	z.B. neues, isoliertes Haus / ständig bewohnt	230	m³
Wärmedämmung des Hauses – gut (22,5 W/m³)		204	m³
Wärmedämmung des Hauses – mittel (32 W/m³)		144	m³
Wärmedämmung des Hauses – schlecht (45 W/m³)		102	m³
Wärmedämmung des Hauses – sehr schlecht (50 W/m³)	z.B. altes, ungedämmtes Haus / Hütte / Chalet	92	m³

Abstand zu nicht brennbaren Materialien beim Einbau in eine Nische		**Bemerkung**		
Rückwand	d_R	**	---	mm
Strahlungsbereich	d_P		1300	mm
Strahlungsbereich zum Boden	d_F	*	550	mm
Seitenwände Seite mit Glas	d_S d_{S1}		550 ---	mm mm
Seite – Nische	d_{S2}		---	mm
Seite – Ausrichtung 45°	d_{S3}		---	mm
Seitliche Strahlung	d_L		400	mm
Von dem Boden	d_B	**	15	mm
Decke	d_C	**	1000	mm
Von der hinteren- und seitlichen Kante des Kamineinsatzes bis zur Innenseite der Isolierung	d_{S4}		---	mm

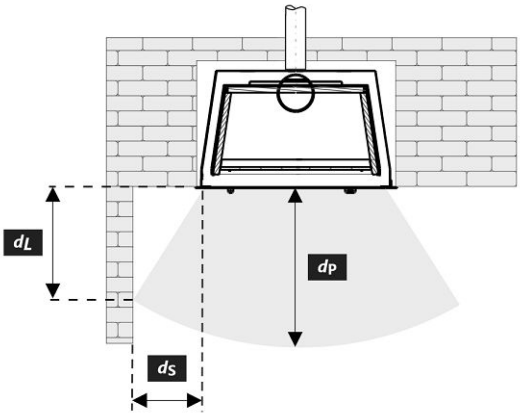

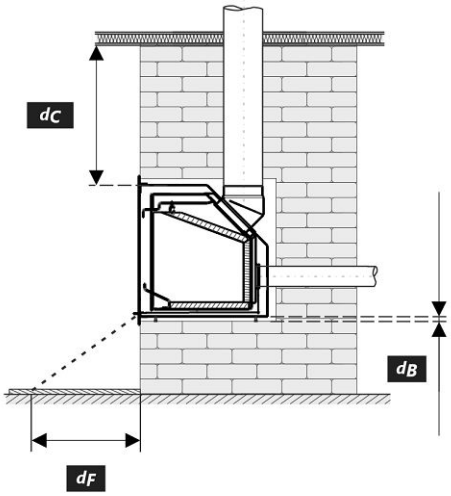

Bei der Installation und dem Betrieb des Ofens sind alle örtlichen Vorschriften sowie nationale und europäische Normen zu beachten.

* Es wird davon ausgegangen, dass die Installation mindestens 400 mm vom Türglas über dem brennbaren Boden erfolgt.

** Der Einbau ist für eine gemauerte feuerfeste Nische gemäß der mitgelieferten Installationsanleitung vorgesehen.

Abstand zu brennbaren Materialien beim Einbau in eine Verkleidung		**Bemerkung**	
Rückwand	d_R	0	mm
Strahlungsbereich	d_P	1300	mm
Strahlungsbereich zum Boden	d_F	550	mm
Seitenwände Seite mit Glas	d_S d_{S1}	500 ---	mm mm
Seite – Nische	d_{S2}	---	mm
Seite – Ausrichtung 45°	d_{S3}	---	mm
Seitliche Strahlung	d_L	400	mm
Von dem Boden	d_B	300	mm
Decke	d_C	500	mm
Von der hinteren- und seitlichen Kante des Kamine-insatzes bis zur Innenseite der Isolierung	d_{S4}	100/50	mm

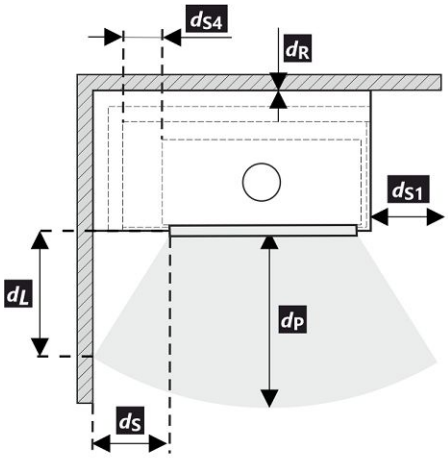

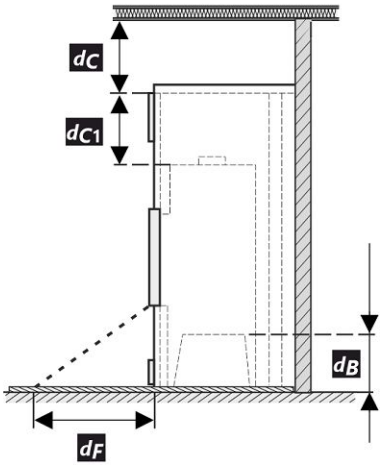

Bei der Installation und dem Betrieb des Ofens sind alle örtlichen Vorschriften sowie nationale und europäische Normen zu beachten.

Legende	**Bemerkung**	**Beschreibung**	**Material**	**Maß**
1		Gerät	287A 0000 001	
2		Rauchgasabgang	metall	DN 150
3		Isolierung Anschluss Rauchgasabgang		
4		Mineralwolleisolierung		
5		Konvektionsraum um das Gerät		
6		Schutzisolierung der Wände	SILCA 250	50 mm
6A		Schutzisolierung der Decke	SILCA 250	80 mm
7		Schutzwand	gebrannter hohlziegel	--- mm
8		Brennbare Wand		
9		Betonplatte		
10		Brennbarer Boden		
11		Dekorativer Träger		
12		Träger mit Belüftungsspalt		
13		Konvektionslufteinlass		500 cm²
14		Konvektionsluftauslass		750 cm²
15		Verkleidung	SILCA 250	40 mm
16		Tragrahmen		
17		Brennbare Decke		
18		Schutzisolierungsplatte des brennbaren Bodens	SILCA 250	500 mm

19	Verbrennungsluftregulierung	
20	Blechabdeckung bei Verwendung von Mineralwolle	
21	Falls nötig eine Bodenschutzplatte unter dem Gerät	
d_C	Von der Oberkante der Abluftöffnung bis zur brennbaren Decke	500 mm
d_{C1}	– Von der Oberkante des Kamineinsatzes bis zur Unterkante der Deckenisolierung – Im Falle eines eingebauten Wärmetauschers – von der Oberkante des Wärmetauschers bis zur Unterseite der Deckenisolierung	500 mm --- mm
d_{S4}	Von der hinteren- und seitlichen Kante des Kamineinsatzes bis zur Innenseite der Isolierung	100/50 mm
d_{S5}	Von der Vorder Kante des Kamineinsatzes bis zur Innenseite der Isolierung	--- mm
d_B	Von der Unterseite des Kamineinsatzes bis zum feuerfesten Boden	300 mm

Warnhinweise: Brandschutz- / Dämmplatten SILCA 250 (SILCA® 250SB, Dicke 40 mm) kann durch ein geeignetes nicht brennbares Material mit einer Wärmeleitfähigkeit (λ) ≤ 1,1 $W \cdot m^{-1} \cdot K^{-1}$ ersetzt werden.

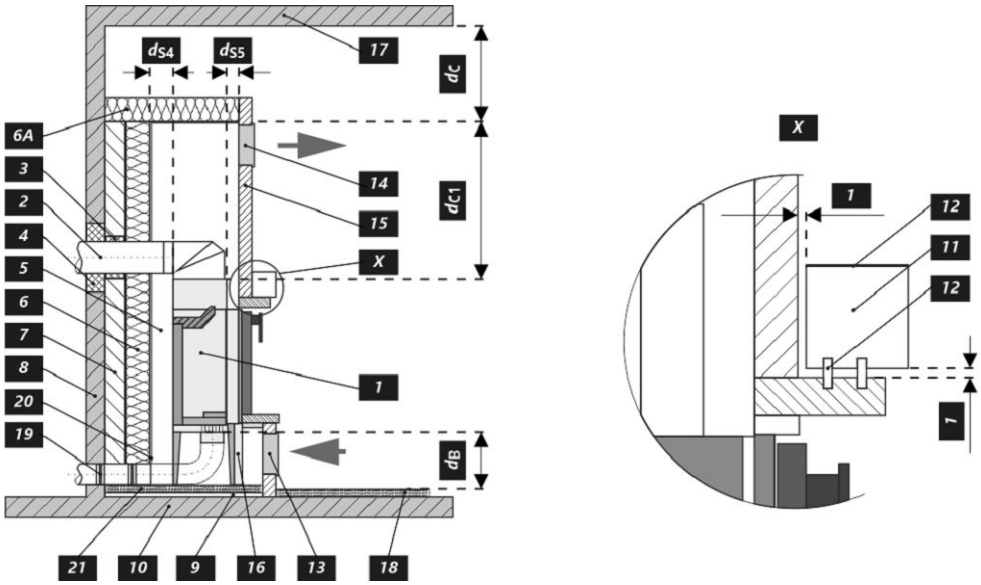

Caractéristiques déclarées du produit

Norme(s) Européennes ✓ EN 16510-1:2022 | EN 16510-2-2:2022 ✓ Ecodesign ✓ DIN+ ✓ BImSchV2 ✓ 15a B-VG 2015

Classification de l'appareil		Type BE		
		Puissance thermique nominale (nom)	**Puissance thermique partielle (part)**	
Efficacité énergétique	η_{nom} | η_{part}	80	---	%
Efficacité énergétique saisonnier à la puissance thermique nominale de l'appareil	ηs_{nom} | ηs_{part}	70	---	%
Indice d'efficacité énergétique EEI	EEI	106		
Label énergétique		A		
Combustible		Bûches		
Longueur recommandée de bûches		180-350		mm
Consommation moyenne de combustible		1,96	---	kg/h
Charge en bois autorisé		2,5		kg/h
Intervalle entre les chargements de combustible		1 heure		
Couche de base du combustible		0,19	---	kg
Critère de fin du cycle d'essai		4,0	---	Vol.-%
Débit massique des fumées		24,8		m^3/h
Puissance thermique nominale	P_{nom} | P_{part}	6,5	---	kW
Puissance thermique nominale de l'échangeur	P_{Wnom} | P_{Wpart}	---	---	kW
Pression d'eau maximale	p_W	---		bar
Débit massique des gaz de combustion secs	$\Phi_{f,g\,nom}$ | $\Phi_{f,g\,part}$	7,7	---	g/s
Température de sortie des gaz de combustion	T_{snom} | T_{spart}	343	---	°C
Tirage de conduit de fumée	p_{nom} | p_{part}	12	---	Pa
Classe de température		T400		
Raccordement à une cheminée collective		Oui		
Stockage du combustible dans range bûches Réchauffement maximal du bois dans range bûches		Non ---		 °C
Poussière O_2 = 13 %	PM_{nom} | PM_{part}	40	---	mg/Nm^3
CO_2		9,96	---	%
Résidus de combustion émis (CO dans les résidus de combustion pour O_2 = 13 %)	CO_{nom} | CO_{part}	0,0888 1250	--- ---	% mg/Nm^3
OGC O_2 = 13 %	OGC_{nom} | OGC_{part}	120	---	mg/Nm^3
NOx O_2 = 13 %	NO_{xnom} | NO_{xpart}	200	---	mg/Nm^3
Régulation automatique de la combustion		---	---	
Consommation d'énergie en mode veille	el_{SB}	---		kW
Consommation d'électricité	el_{max} | el_{min}	---	---	kW
Fonctionnement par intermittence | Service ininterrompu	INT | CON	INT		

Données techniques de base

Dimensions principales (Hauteur | Largeur | Profondeur)	H | W | L	530 | 948 | 492	mm
Dimensions de la chambre de combustion (Hauteur | Largeur | Profondeur)	H | W | L	282 | 730 | 344	mm
Dimensions de la porte (Hauteur | Largeur | Profondeur)	H | W | L	433 | 850 | ---	mm
Hauteur de l'axe de la sortie arrière (latérale)		---	mm
Volume de l'échangeur de chaleur		---	l
Diamètre minimal du conduit de fumée		150	mm
Diamètre de buse d'air de combustion	d_{out}	150	mm
Diamètre de l'arrivée d'air centrale		75	mm
Longueur maximale (tuyau) d'arrivée d'air centrale		4000	mm
Poids	m	101	kg

Capacité thermique (Pouvoir calorifique)
taille minimale de la pièce où est installé l'appareil

Isolation de la maison – très bon (20 W/m³)	par exemple, maison neuve et isolée / habitée en permanence	230	m³
Isolation de la maison – bon (22,5 W/m³)		204	m³
Isolation de la maison – moyen (32 W/m³)		144	m³
Isolation de la maison – mauvais (45 W/m³)		102	m³
Isolation de la maison – très mauvais (50 W/m³)	par exemple une vieille maison / chalet / chalet non isolé	92	m³

Distance par rapport aux matériaux non combustibles pour l'installation dans un encastrement ignifuge en maçonnerie

		Note		
Arrière	d_R	**	---	mm
Avant	d_P		1300	mm
Avant (par rapport au sol)	d_F	*	550	mm
Latéral Latéral avec vitre	d_S d_{S1}		550 ---	mm mm
Latéral – niche	d_{S2}		---	mm
Latéral – emplacement 45°	d_{S3}		---	mm
Rayonnement latéral	d_L		400	mm
Depuis le sol	d_B	**	15	mm
Plafond	d_C	**	1000	mm
Du bord arrière et latéral de l'insert de cheminée jusqu'à l'intérieur de l'isolation	d_{S4}		---	mm

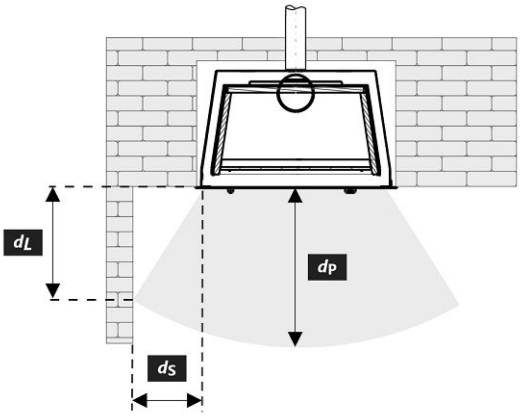

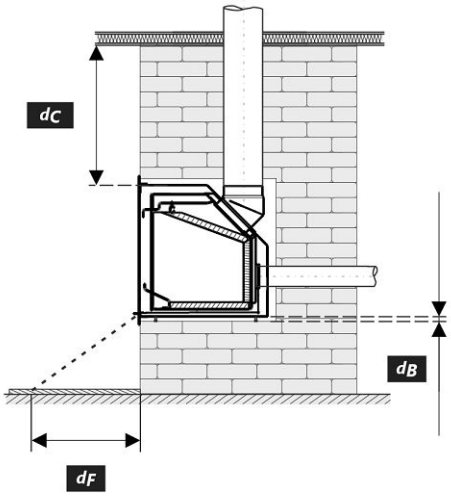

Lors de l'installation et de l'utilisation du produit, toutes les réglementations locales doivent être respectées, y compris celles relatives aux normes nationales et européennes.

* L'installation est supposée se faire à au moins 400 mm de la vitre de la porte au-dessus du sol combustible.

** L'installation est conçue pour un encastrement ignifuge en maçonnerie, conformément aux instructions d'installation fournies.

Distance par rapport aux matériaux combustibles pour l'installation dans le revêtement		**Note**	
Arrière	d_R	0	mm
Avant	d_P	1300	mm
Avant (par rapport au sol)	d_F	550	mm
Latéral Latéral avec vitre	d_S d_{S1}	500 ---	mm mm
Latéral – niche	d_{S2}	---	mm
Latéral – emplacement 45°	d_{S3}	---	mm
Rayonnement latéral	d_L	400	mm
Depuis le sol	d_B	300	mm
Plafond	d_C	500	mm
Du bord arrière et latéral de l'insert de cheminée jusqu'à l'intérieur de l'isolation	d_{S4}	100/50	mm

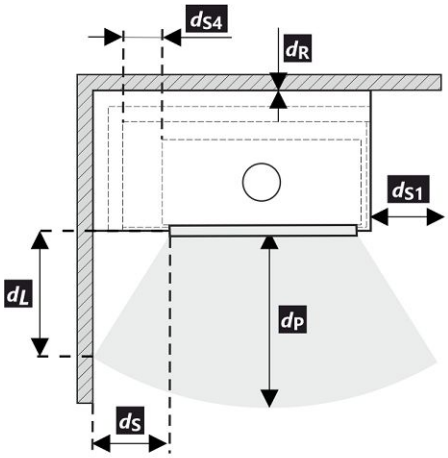

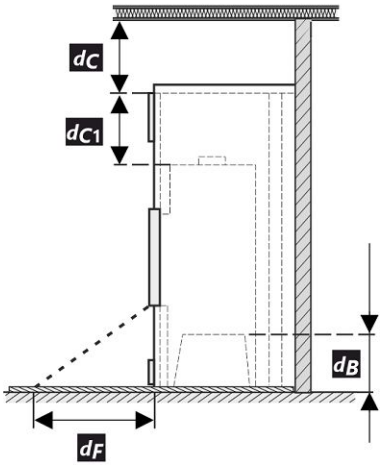

Lors de l'installation et de l'utilisation du produit, toutes les réglementations locales doivent être respectées, y compris celles relatives aux normes nationales et européennes.

Légende	Note	Description	Matériel	Dimension
1		Appareil ménager	287A 0000 001	
2		Extraction des résidus de combustion	métal	DN 150
3		Isolation du raccordement des résidus de combustion		
4		Isolation minérale		
5		Espace de convection autour de l'appareil		
6		Isolation protectrice des murs	SILCA 250	50 mm
6A		Isolation protectrice des plafonds	SILCA 250	80 mm
7		Mur de protection	brique creuse cuite	--- mm
8		Mur inflammable		
9		Plaque de béton		
10		Sol inflammable		
11		Support décoratif / ornemental		
12		Support avec espace de ventilation		
13		Entrée d'air de convection		500 cm^2
14		Sortie d'air de convection		750 cm^2
15		Habillage	SILCA 250	40 mm
16		Cadre de support		
17		Plafond inflammable		
18		Panneau isolant de protection pour sols combustibles	SILCA 250	500 mm

19	Régulation de l'air de combustion	
20	Couverture en tôle si de la laine minérale est utilisée	
21	Si nécessaire, une plaque de sol de protection située sous l'appareil	
d_C	Du haut du conduit d'évacuation au plafond combustible	500 mm
d_{C1}	– Du haut de l'insert de cheminée jusqu'au bas de l'isolation du plafond – Dans le cas d'un échangeur de chaleur installé – du bord supérieur de l'échangeur de chaleur à la partie inférieure de l'isolation du plafond.	500 mm --- mm
d_{S4}	Du bord arrière et latéral de l'insert de cheminée jusqu'à l'intérieur de l'isolation	100/50 mm
d_{S5}	Du bord avant de l'insert de cheminée à l'intérieur de l'isolation	--- mm
d_B	Du bas de l'insert de cheminée jusqu'au sol incombustible	300 mm

Avertissement: Panneaux ignifuges / isolants SILCA 250 (SILCA® 250SB, épaisseur 40 mm) peut être remplacé par un matériau noı combustible approprié avec une conductivité thermique ≤ 1,1 $W \cdot m^{-1} \cdot K^{-1}$ (λ).

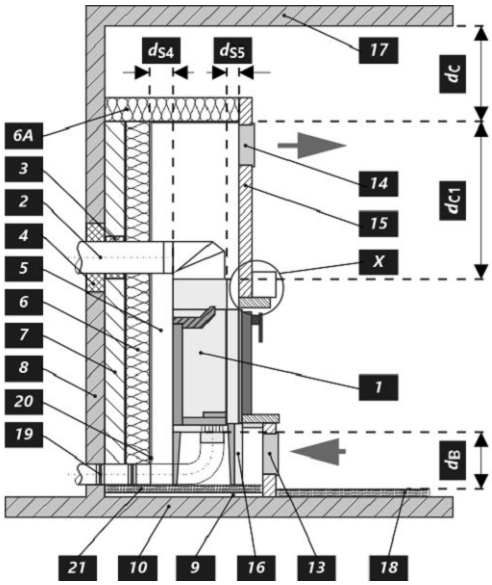

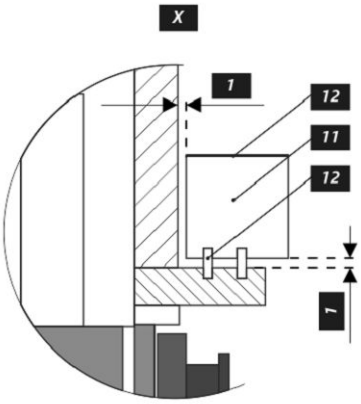

Proprietà dichiarate del prodotto

Specificazioni tecniche armonizzate		✓ EN 16510-1:2022 | EN 16510-2-2:2022 ✓ Ecodesign ✓ DIN+ ✓ BImSchV2 ✓ 15a B-VG 2015		
Classificazione del prodotto		Type BE		
		Potenza termica nominale (nom)	**Potenza termica parziale (part)**	
Efficienza energetica	η_{nom} | η_{part}	80	---	%
Efficienza energetica stagionale del riscaldamento d'ambiente	ηs_{nom} | ηs_{part}	70	---	%
Indice di efficienza prodotto	EEI	106		
Etichetta energetica		A		
Combustibile		Legna		
Combustibile – lunghezza		180-350		mm
Consumo medio di combustibile		1,96	---	kg/h
Dose ammessa di combustibile		2,5		kg/h
Intervallo di aggiunta di combustibile		1 ora		
Strato di base del combustibile		0,19	---	kg
Criterio per la fine del ciclo di test		4,0	---	Vol.-%
Quantità di aria di combustione		24,8		m^3/h
Potenza termica nominale	P_{nom} | P_{part}	6,5	---	kW
Potenza ter. nom. dello scamniatore di acqua calda	P_{Wnom} | P_{Wpart}	---	---	kW
Ppressione massima di funzionamento dell'acqua	p_W	---		bar
Portata dei fumi di scarico secchi	$\Phi_{f,\,g\,nom}$ | $\Phi_{f,\,g\,part}$	7,7	---	g/s
Temperatura d'uscita dei gas di scarico	T_{snom} | T_{spart}	343	---	°C
Tiro di esercizio	p_{nom} | p_{part}	12	---	Pa
Classe di temperatura del camino		T400		
Collegamento al camino collettivo		Sì		
Stoccaggio del combustibile nell'area della stufa a legna Riscaldamento massimo della legna nella stufa a legna		No ---		 °C
Polvere O_2 = 13 %	PM_{nom} | PM_{part}	40	---	mg/Nm^3
CO_2		9,96	---	%
Emissioni (CO nei gas comburenti all' O_2 = 13 %)	CO_{nom} | CO_{part}	0,0888 1250	--- ---	% mg/Nm^3
OGC O_2 = 13 %	OGC_{nom} | OGC_{part}	120	---	mg/Nm^3
NOx O_2 = 13 %	NO_{xnom} | NO_{xpart}	200	---	mg/Nm^3
Controllo automatico della combustione		---	---	
Consumo di energia elettrica in modo stand-by	el_{SB}	---		kW
Consumo di energia elettrica	el_{max} | el_{min}	---	---	kW
Funzionamento intermittente | Funzionamento continuo	INT | CON	INT		

Dati tecnici di base

Dimensioni principali (Altezza | Larghezza | Profondità)	H | W | L	530 | 948 | 492	mm
Dimensioni della camera di combustione (Altezza | Larghezza | Profondità)	H | W | L	282 | 730 | 344	mm
Dimensioni dello sportello del focolare (Alt. | Larg. | Prof.)	H | W | L	433 | 850 | ---	mm
Altezza dell'asse dell'uscita posteriore (laterale)		---	mm
Volume dello scambiatore di aqua calda		---	l
Diametro minimo del condotto fumario		150	mm
Diametro del gola della canna fumaria	d_{out}	150	mm
Diametro dell'afflusso centralizzato di aria		75	mm
Lunghezza mass. (tubo) di alimentazione centrale dell'aria		4000	mm
Peso	m	101	kg

Capacità termica (Potere calorifico)
dimensione minima del locale in cui è installato l'apparecchio

Isolamento della casa – molto buono (20 W/m³)	ad esempio, casa nuova e isolata / abitata in modo permanente	230	m³
Isolamento della casa – buono (22,5 W/m³)		204	m³
Isolamento della casa – medio (32 W/m³)		144	m³
Isolamento della casa – cattivo (45 W/m³)		102	m³
Isolamento della casa – molto male (50 W/m³)	ad esempio, una vecchia casa / un cottage / uno chalet non isolato	92	m³

Distanza di materiali non infiammabili per l'installazione in nicchie antincendio in muratura

		Nota		
Posteriore	d_R	**	---	mm
Anteriore	d_P		1300	mm
Anteriore (rispetto al pavimento)	d_F	*	550	mm
Laterali Vetrata laterale	d_S d_{S1}		550 ---	mm mm
Laterali – nicchia	d_{S2}		---	mm
Laterali – posizione 45°	d_{S3}		---	mm
Radiazione laterale	d_L		400	mm
Dal pavimento	d_B	**	15	mm
Dal soffitto	d_C	**	1000	mm
Dal bordo posteriore e laterale dell'inserto del caminetto fino all'interno dell'isolazione	d_{S4}		---	mm

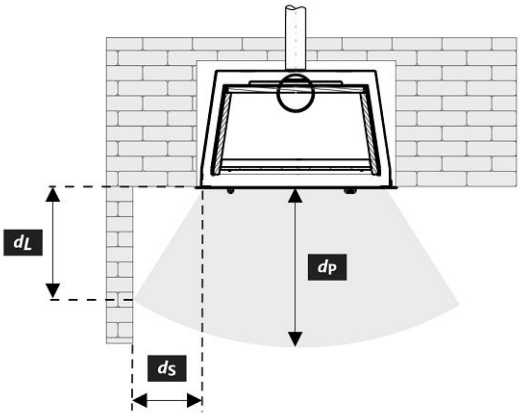

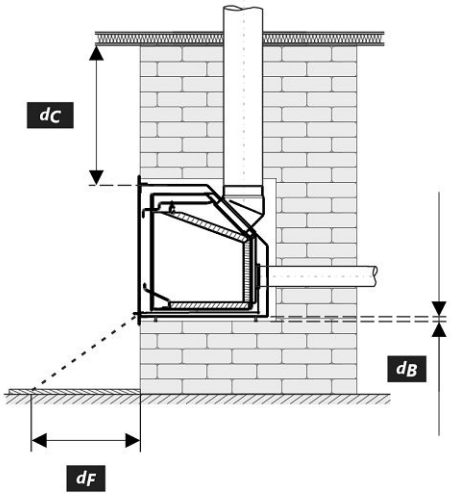

Durante il montaggio e l'uso del prodotto, devono essere rispettate tutte le normative locali, incluse le norme nazionali ed europee.

* Si presume che l'installazione avvenga ad almeno 400 mm dal vetro della porta al di sopra del pavimento combustibile.

** L'installazione è prevista per una nicchia antincendio in muratura secondo le istruzioni per l'installazione fornite.

Distanza di materiali infiammabili per l'installazione in rivestimento		**Nota**	
Posteriore	d_R	0	mm
Anteriore	d_P	1300	mm
Anteriore (rispetto al pavimento)	d_F	550	mm
Laterali Vetrata laterale	d_S d_{S1}	500 ---	mm mm
Laterali – nicchia	d_{S2}	---	mm
Laterali – posizione 45°	d_{S3}	---	mm
Radiazione laterale	d_L	400	mm
Dal pavimento	d_B	300	mm
Dal soffitto	d_C	500	mm
Dal bordo posteriore e laterale dell'inserto del caminetto fino all'interno dell'isolazione	d_{S4}	100/50	mm

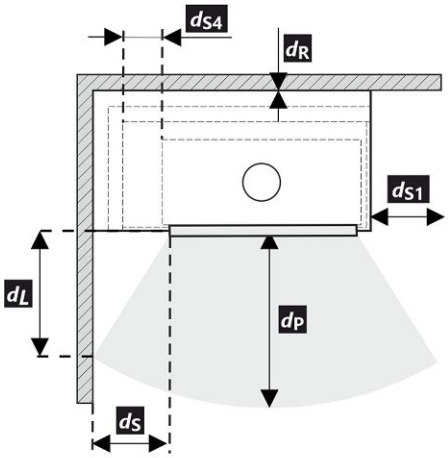

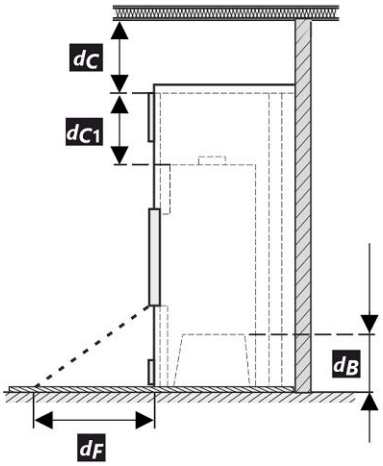

Durante il montaggio e l'uso del prodotto, devono essere rispettate tutte le normative locali, incluse le norme nazionali ed europee.

Legenda	**Nota**	**Descrizione**	**Materiale**	**Dimensione**
1		Apparecchio	287A 0000 001	
2		Scarico fumi	metallo	DN 150
3		Isolamento del raccordo scarico fumi		
4		Isolamento minerale		
5		Spazio d'aria di convezione intorno all'inserto		
6		Isolazione della parete	SILCA 250	50 mm
6A		Isolazione del soffitto	SILCA 250	80 mm
7		Parete di protezione	refrattario trafialto	--- mm
8		Parete infiammabile		
9		Lastra di calcestruzzo		
10		Pavimento infiammabile		
11		Trave decorativa		
12		Trave con intercapedine di ventilazione		
13		Ingresso aria di convezione		500 cm^2
14		Uscita aria di convezione		750 cm^2
15		Rivestimento	SILCA 250	40 mm
16		Telaio di supporto		
17		Soffitto infiammabile		
18		Pannello isolante protettivo per pavimenti infiammabili	SILCA 250	500 mm

19	Gestione dell'aria comburente	
20	Copertura in lamiera con utilizzo di lana di roccia	
21	Se necessario, piastra di protezione sotto l'apparecchio	
d_C	Dall'alto della bocchetta aria superiore al soffitto combustibile	500 mm
d_{C1}	– Dalla parte superiore dell'inserto caminetto alla parte inferiore dell'isolazione del soffitto – In caso di utilizzo scambiatore di calore, dal bordo superiore dello scambiatore alla parte inferiore dell'isolamento del soffitto	500 mm --- mm
d_{S4}	Dal bordo posteriore e laterale dell'inserto del caminetto fino all'interno dell'isolazione	100/50 mm
d_{S5}	Dal bordo anteriore dell'inserto caminetto fino all'interno dell'isolazione	--- mm
d_B	Dal fondo dell'inserto caminetto al pavimento ignifugo	300 mm
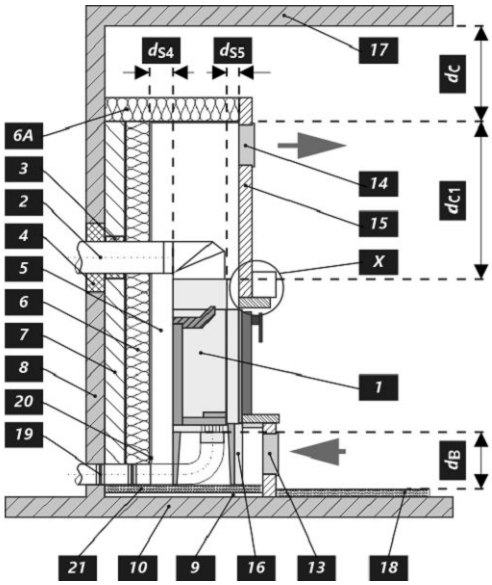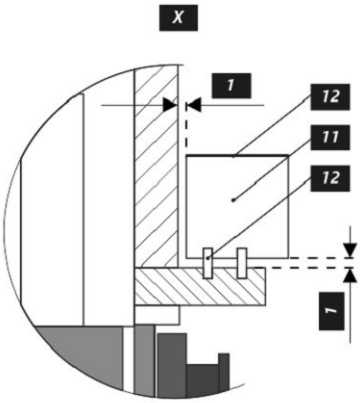
Avviso: I pannelli di protezione antincendio / isolamento SILCA 250 (SILCA® 250SB, spessore 40 mm) possono essere sostituiti da un materiale non infiammabile adatto con una conduttività termica ≤ 1,1 $W \cdot m^{-1} \cdot K^{-1}$ (λ).